دفتر فنی بهره برداری

تاریخ تایید: ۰۱/ ۰۶/ ۱۴۰۵

F.C

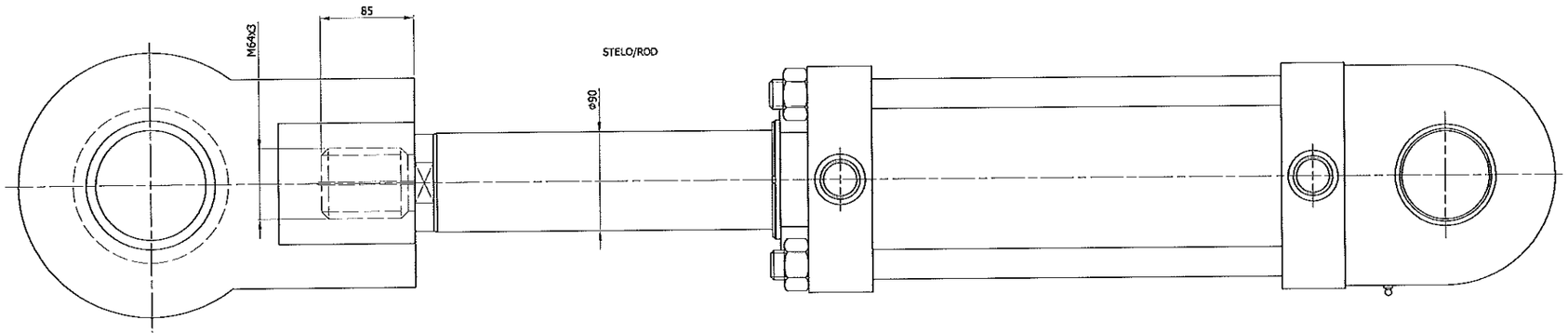

Group S.p.A.

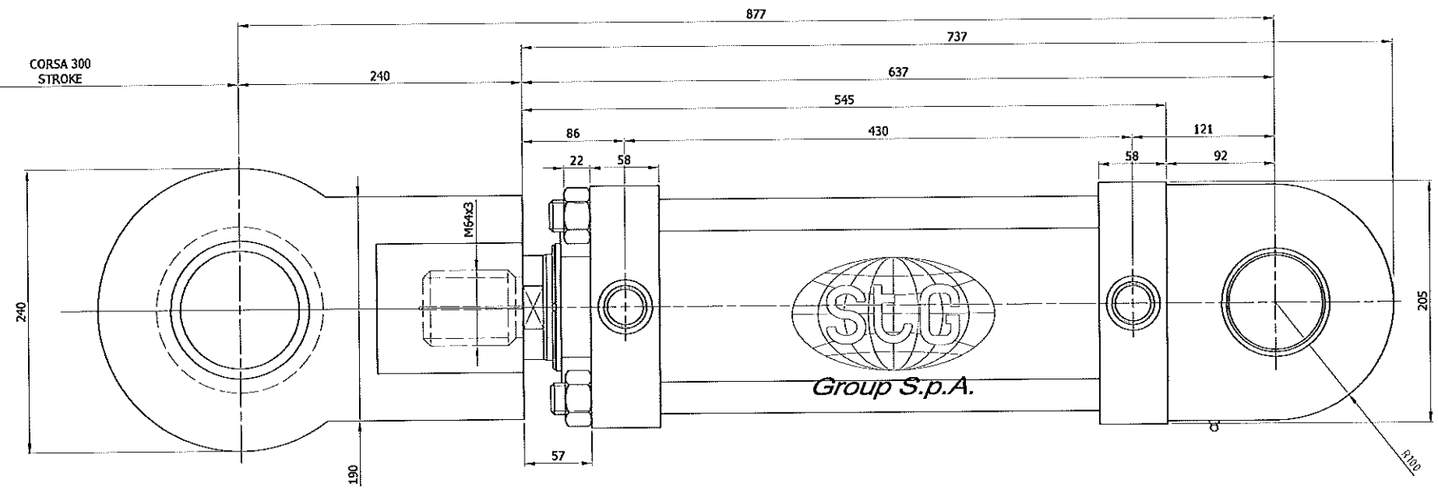

Group S.p.A.

	CILINDRO IDRAULICO ISO 6020/2
	HYDRAULIC CYLINDER ISO 6020/2
	TIPO DI MONTAGGIO: ISO MP5
	MOUNTING STYLE: ISO MP5
	ALESAGGIO : ø160 mm
	BORE : ø160 mm
	STELO : ø90 mm
	ROD : ø90 mm
	CORSA : 300 mm
	STROKE : 300 mm
	FLUIDO UTILIZZATO: OLIO MINERALE
	USED FLUID : MINERAL OIL
	GUARNIZIONI : STANDARD PTFE
	SEALS : STANDARD PTFE SEALS
	WITH AIR BLEEDS
	COMPLETO DI SFIATO ARIA AMBO I LATI
	PRESSIONE D'ESERCIZIO MAX. 210bar
	MAX. PRESSURE 210bar
COMPLETO DI:	SNODO ANTERIORE ISO 8133
PROVIDED WITH:	SPHERICAL BEARING ISO 8133

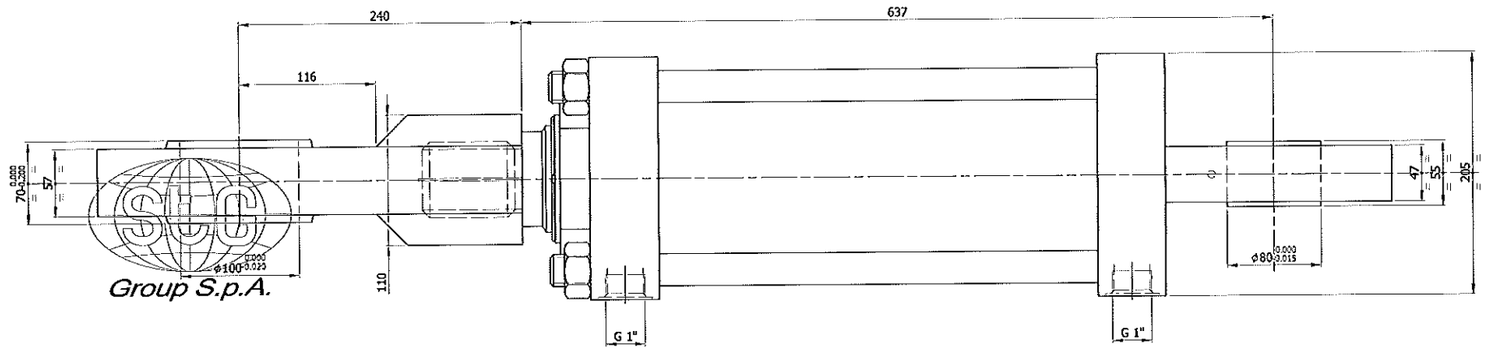

Group S.p.A.

EMUSSI NON QUOTATI UNQUOTED EDGE CHAMFERING 0.5x45°	RACCORDI NON QUOTATI UNQUOTED RADIUSES 0.5	FINITURA SUPERFICIALE R MICRON 1 UNI 4600 SURFACE TEXTURE R MICRON 1 UNI 4600	TOLLERANZE GENERALI PER PARTI LAVORATE GENERAL TOLLERANCES FOR MACHINING PARTS EN 22768-1/-2 GRADO DI PRECISIONE DEGREES OF ACCURACY m, H Dimensioni in mm Dimensions

<6	>6 to 30	>30 to 120	>120 to 315	>315 to 1000	>1000 to 2000	>2000 to 4000	>4000
± 0.1	± 0.2	± 0.3	± 0.5	± 0.8	± 1.2	± 2.0	± 3.0

00	PRIMA EMISSIONE *First Issue*	03/06/2009	PDG

DISEGNATO / Designer: UTUD

SCALA / Scale: 1:2.5

PESO NETTO / Unit Net: 155 Kg

Group S.p.A.

Il contenuto di questo disegno è proprietà esclusiva di STG Group S.p.A. Può non essere copiato o ceduto a terzi, o comunque utilizzato per usi diversi da quelli previsti, senza il nostro permesso scritto.

The contents of this drawing is STG Group S.p.A. copyright property. The unauthorized use of this document, or its contents for any other purpose, is not permitted and shall be prosecuted by law.

DESCRIZIONE / Description:

Cilindro Idraulico ISO 6020/2 -MP5 - Al.ø160, St.ø90, corsa=300
Hydraulic cylinder

TRATTAMENTO TERMICO / Heat Treatment:

MATERIALE NORMALE / Parts Standard:

DA COMMERCIO/ FROM TRADE

FORMATO / Size	FOGLIO / Sheet	DI / Of	N° DISEGNO CLIENTE / Customer Drawing N°	DISEGNO STG Group S.p.A. N° / STG Group S.p.A. Drawing N°	REVISIONE / Revision
A1	1	1		OL-8000-00150	00

Name file PDM: OL-8000-00150-000100.DWG